The copyright of these designs and all attachments entrusted to the recipient remains with our company at all times. Without our written permission they may not be copied, duplicated, disclosed or made available to third parties.

Das Urheberrecht an diesen Zeichnungen und allen Beilagen, die dem Empfänger anvertraut sind, verbleibt jederzeit unserer Firma. Ohne unsere schriftliche Genehmigung dürfen sie nicht kopiert, vervielfältigt, dritten Personen mitgeteilt oder zugänglich gemacht werden.

10000244756

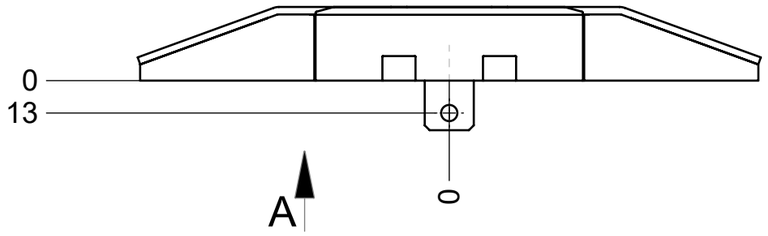

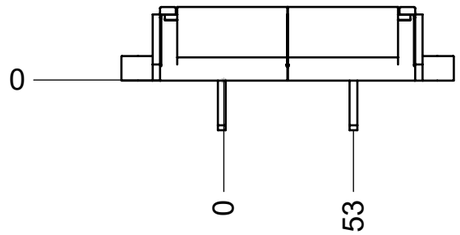

Ansicht / view
A

Befestigungspunkte Ø6,6
Fixing points Ø6,6

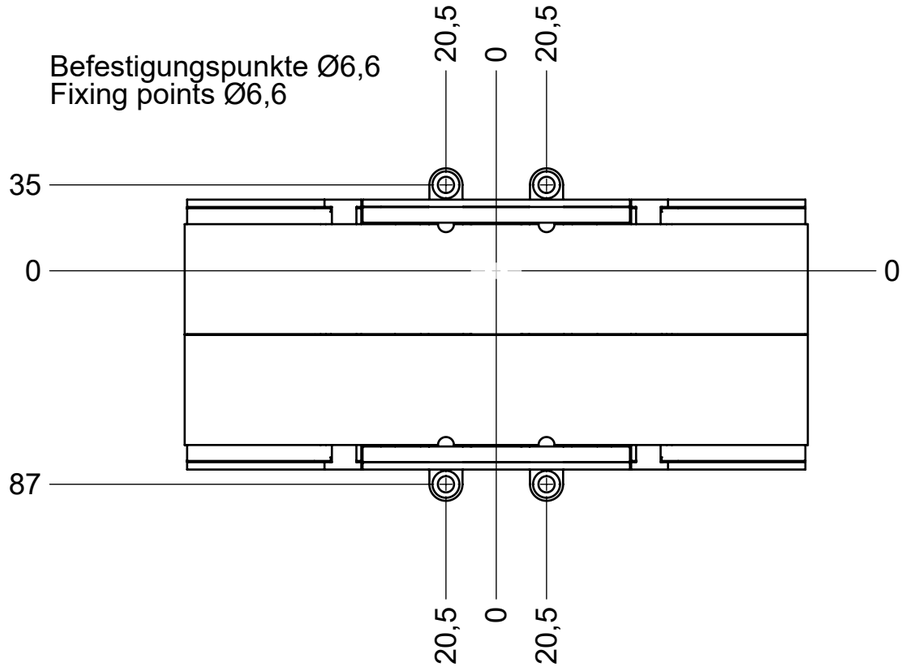

Anschlusspunkte M6
Connection points M6

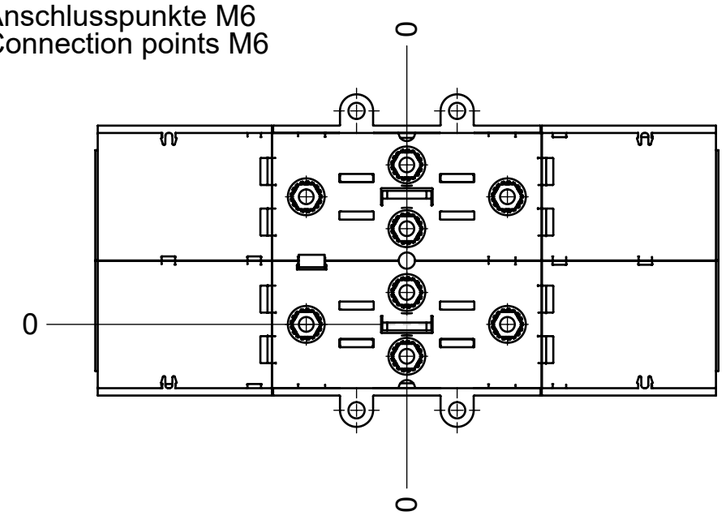

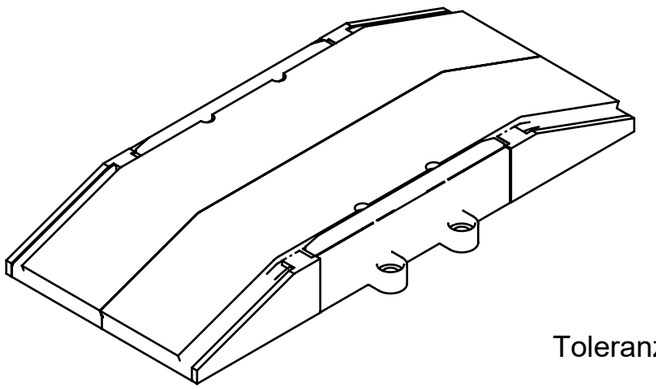

Abmessungen / Dimensions		
	Y	50.228
	Z	253.998
	X	135.5
Anzugsmomente / Torque		
M6	1,2Nm	

Toleranzen / Tolerances
X. ± 2,5MM
X.X ± 0,8MM

Zeichnung automatisch von KBE erstellt
Drawing automatically created by KBE

Process-specific tolerance:	1		
	2		
Shape and positional tolerance:			
Dimensional tolerance:			
Surfaces:			
Edges:			

Rev.	SAP Change No.	Date	Name
-	Erstausgabe	12.08.2024	PKRE

	Date	Name
Created	12.08.2024	PKRE
Released		

w = Rz 100
u = Rz 40
x = Rz 25
t = Rz 16
y = Rz 6,3

Material:

Material number:	Weight:	Scale:
3276829	1.1 KG	1:2.5

CONDUCTIX wampfler

LADEKONTAKTE
CHARGING CONTACTS

XA-MCBSP200WBT-P0 | - | Sheet 1 | 1 Sh.

A3